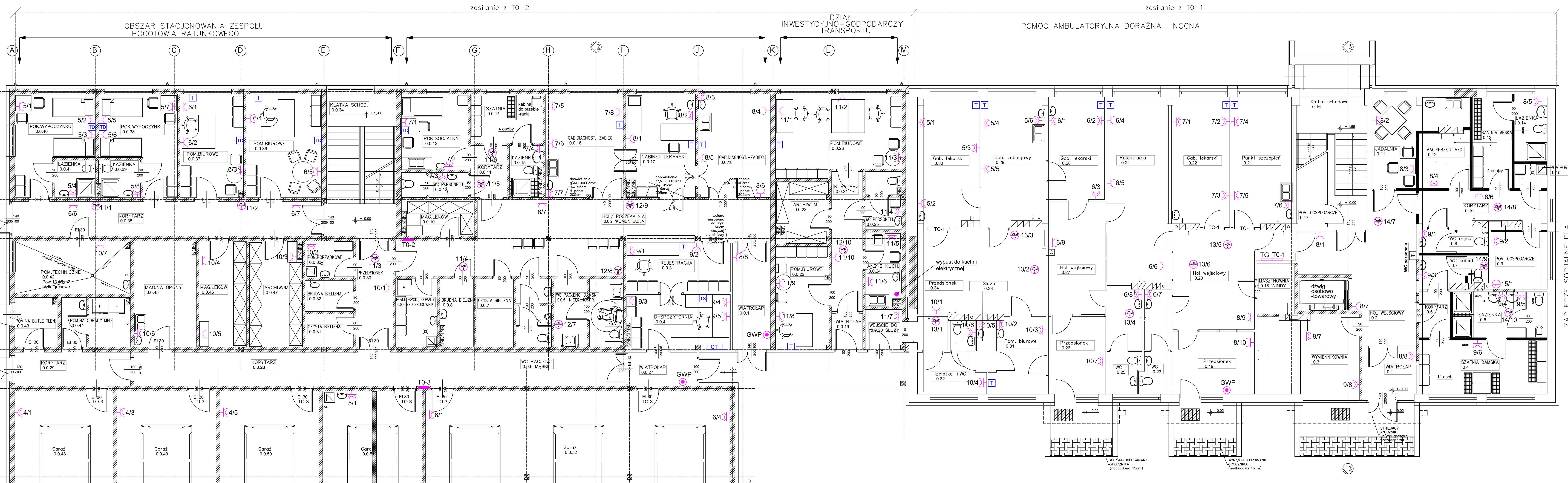

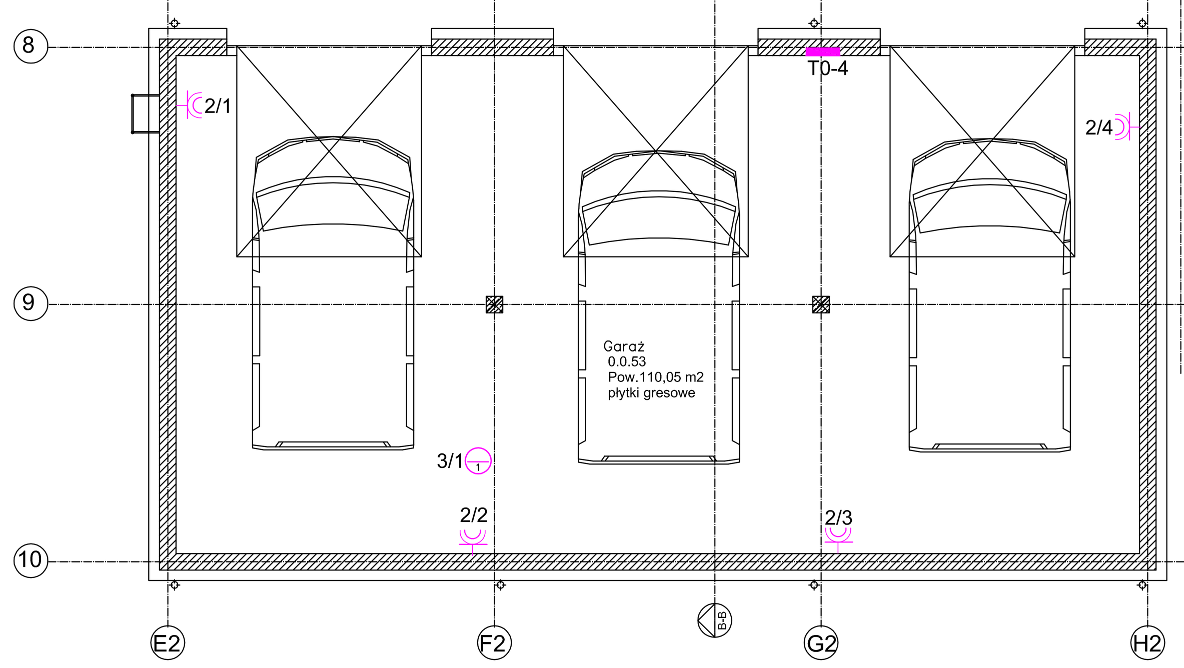

Numer	Nazwa pomieszczenia	Powierzchnia [m^2]
0.0.1	WIATROŁAP	9,07
0.0.10	MAG.LEKÓW	6,46
0.0.11	KORYTARZ	4,35
0.0.12	WC PERSONELU	3,97
0.0.13	POK.SOCJALNY	11,75
0.0.14	SZATNIA	8,04
0.0.15	ŁAZIENKA	3,61
0.0.16	GAB.DIAGNOST.-ZABIEG.	18,59
0.0.17	GABINET LEKARSKI	16,30
0.0.18	GAB.DIAGNOST.-ZABIEG.	18,02
0.0.19	WIATROŁAP	2,52
0.0.2	HOL/ POCZEKALNIA/KOMUNIKACJA	46,84
0.0.20	WEJŚCIE DO ŚLUZY	3,35
0.0.21	KORYTARZ	9,93
0.0.22	POM.BIUROWE	14,22
0.0.23	ARCHIWUM	7,92
0.0.24	ANEKS KUCH.	6,84
0.0.25	WC PERSONELU	4,76
0.0.26	POM.BIUROWE	22,76
0.0.27	WIATROŁAP	5,83
0.0.28	KORYTARZ	39,88
0.0.29	KORYTARZ	9,38
0.0.3	REJESTRACJA	10,99
0.0.30	PRZEDSIONEK	9,58
0.0.31	CZYSTA BIELIZNA	3,69
0.0.32	BRUDNA BIELIZNA	3,48
0.0.33	POM.PORZADKOWE	4,12
0.0.34	KLATKA SCHOD.	21,76
0.0.35	KORYTARZ	27,34
0.0.36	POM.BIUROWE	18,44
0.0.37	POM.BIUROWE	15,12
0.0.38	POK.WYPOCZYNKU	15,36
0.0.39	ŁAZIENKA	3,50
0.0.4	DYSPOZYTORNIA	13,50
0.0.40	POK.WYPOCZYNKU	15,36
0.0.41	ŁAZIENKA	3,50
0.0.42	POM.TECHNICZNE	13,65
0.0.43	POM.NA BUTLE TLEN.	5,09
0.0.44	POM.NA ODPADY MED.	5,67
0.0.45	MAG.NA OPONY	15,78
0.0.46	MAG.LEKÓW	12,24
0.0.47	ARCHIWUM	13,31
0.0.48	Garaż	39,18
0.0.49	Garaż	39,18

Numer	Nazwa pomieszczenia	Powierzchnia [m^2]
0.0.5	WC PACJENCI DAMSKI+NIEPEŁNOSPR	11,24
0.0.50	Garaż	39,18
0.0.51	Garaż	39,18
0.0.52	Garaż	120,82
0.0.53	Garaż	110,05
0.0.6	WC PACJENCI MĘSKI	5,61
0.0.7	CZYSTA BIELIZNA	6,08
0.0.8	BRUDNA BIELIZNA	5,51
0.0.9	POM.GOSPOD., ODPADY MED.,BRUDOWNIK	6,85
0.1	WIATROŁAP	5,77
0.10	KORYTARZ	10,04
0.11	JADALNIA	12,98
0.12	MAG.SPRZĘTU MED.	6,45
0.13	SZATNIA MĘSKA	8,28
0.14	ŁAZIENKA	4,82
0.15	POM.PORZADKOWE	1,83
0.16	Klatka schodowa	19,25
0.17	POM. GOSPODARCZE	6,16
0.18	MASZYNOWNIA WINDY	4,29
0.19	Przedsionek	11,73
0.2	HOL WEJŚCIOWY	27,41
0.20	Hol wejściowy	18,71
0.21	Punkt szczepień	18,27
0.22	Gab. lekarski	17,29
0.23	WC	6,75
0.24	Rejestracja	26,82
0.25	WC	8,25
0.26	Przedsionek	10,21
0.27	Hol wejściowy	39,72
0.28	Gab. lekarski	13,30
0.29	Gab. zabiegowy	18,84
0.3	WYMIENNIKOWNIA	18,46
0.30	Gab. lekarski	18,20
0.31	Pom. biurowe	9,00
0.32	Izolatka +WC	7,66
0.33	Śluza	2,30
0.34	Przedsionek	2,32
0.4	SZATNIA DAMSKA	15,85
0.5	KORYTARZ	3,33
0.6	ŁAZIENKA	10,05
0.7	WC kobiet	4,72
0.8	WC męski	3,51
0.9	POM. GOSPORARCZE	6,72

1 328,04
+ POWIERZCHNIA SZYBU = 3,91

LEGENDA:

- tablica rozdzielcza
- gniazdo wtykowe In-16A IP20 pojedyncze
- gniazdo wtykowe In-16A IP20 podwójne
- gniazdo wtykowe In-16A IP44
- gniazdo wtykowe In-16A IP44 podwójne
- silnik wentylatora/nagrzewnica
- T – telefon
- TD – telefon dyspozytorski
- TS – telefon systemowy
- CT – centrala telefoniczna
- GWP – przeciwpożarowy wyłącznik prądu

OZNACZENIA:

- ŚCIANY ISTNIEJĄCE ZEWNĘTRZNE -system ocieplen na styropianie -cegła silikatowa 12cm -styropian 3cm -cegła kratówka 25cm
- NOWE ŚCIANY ZEWNĘTRZNE -system ociepleń na styropianie -styropian 16cm -cegła silikatowa 25cm
- NOWE ŚCIANY WEWNĘTRZNE -cegła silikatowa 18cm i 12cm
- NOWE ŚCIANY ZEWNĘTRZNE oraz WEWNĘTRZNE ściana przeszklona - system aluminiowy
- NOWE ŚCIANY WEWNĘTRZNE -płyty g-k na ruszcie stalowym z wypełnieniem wełną mineralną 12cm i 8 cm
- KOMINY WENTYLACYJNE Z PUSTAKÓW GRUBOŚCIENNYCH
- ELEMENTY ŻELBETOWE

WSZELKIE PRAWA ZASTRZEŻONE

ZLECENIODAWCA: POWIAT SZYDŁOWIECKI reprezentowany przez Zarząd Powiatu; pl. M.Konopnickiej 7; 26-500 Szydłowiec

OBIEKT: BUDYNEK PRZYCHODNI REJONOWEJ W SZYDŁOWCU SZYDŁOWIEC; ul. STASZICA; dz. nr 5758/1; 5758/2; 5759/107; 5759/108; 5757/32

TYTUŁ: **PROJEKT PRZEBUDOWY I ROZBUDOWY BUDYNKU PRZYCHODNI REJONOWEJ PRZY UL. STASZICA W SZYDŁOWCU**

TREŚĆ RYSUNKU: RZUT PARTERU INSTALACJA ELEKTRYCZNA GNIAZD

	IMIĘ I NAZWISKO	NUMER UPRAWNIEŃ:	PODPIS:
PROJEKTOWAŁ:	inż. Janusz Waldon	63V/75 KL-242/89	
ASYSTENT PROJEKT:	Tomasz Waldon		
OPRACOWAŁ:	inż. Zygmunt Chojnecki		
SPRAWDZIŁ:	inż. Witold Wojciechowski	319/KL/74	

NUMER UMOWY:	NUMER PROJEKTU:	STADIUM:	SKALA:
PR-343-2/2010	GP 1003	PROJEKT BUDOWLANO-WYKONAWCZY	1:50

DATA:	BRANŻA:	NUMER RYSUNKU:
MAJ 2010	ELEKTRYCZNA	E-004

MARVIT GLIWICE S-ka z o.o
WIELOBRANŻOWE TOWARZYSTWO PROJEKTOWO - PRODUKCYJNE
44-100 GLIWICE ul. WROCŁAWSKA 8, TEL/FAX +32 331 36 90, 775 09 30
e-mail biuro@marwit.gliwice.pl